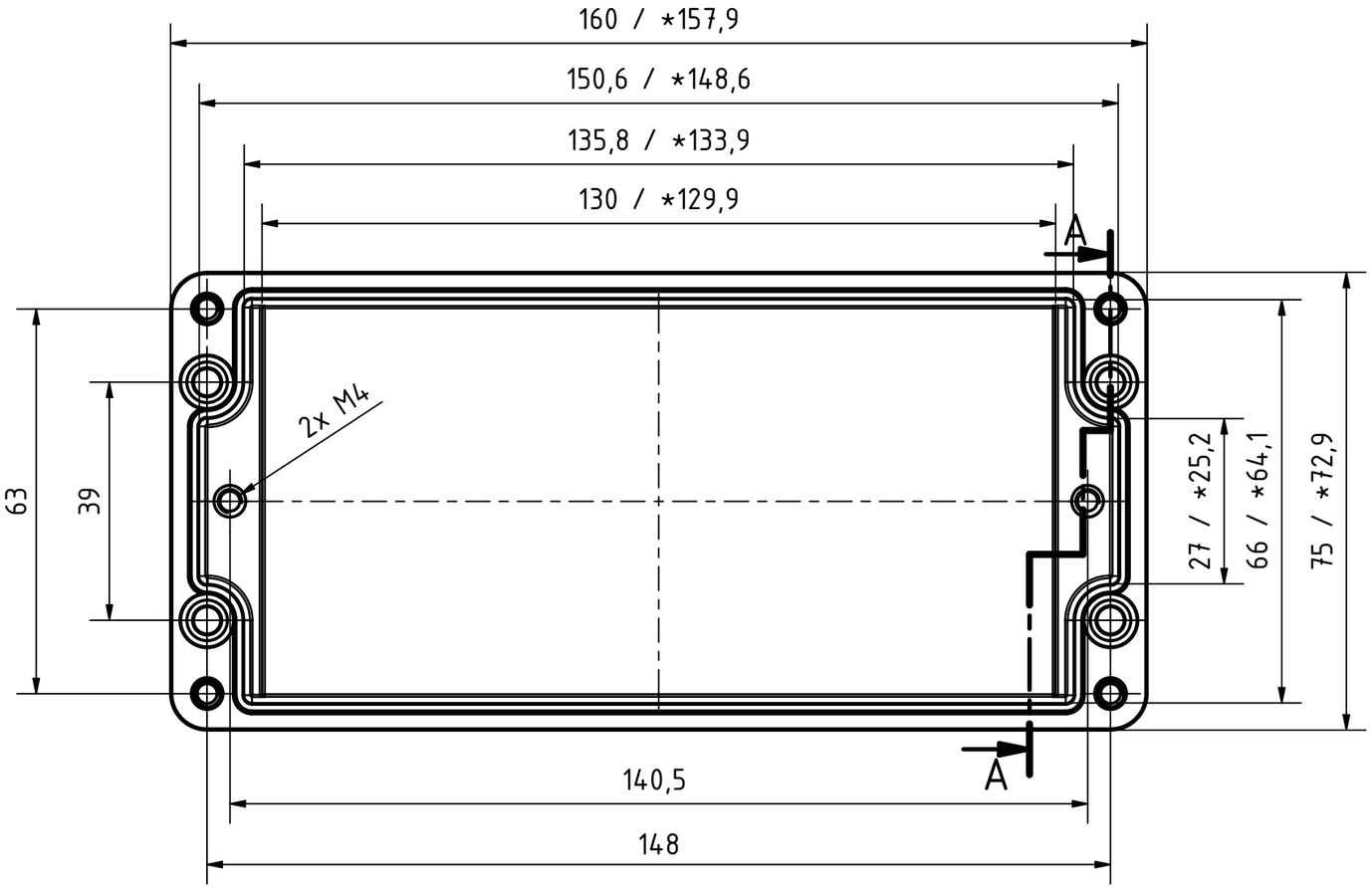

A-A (1 : 1)

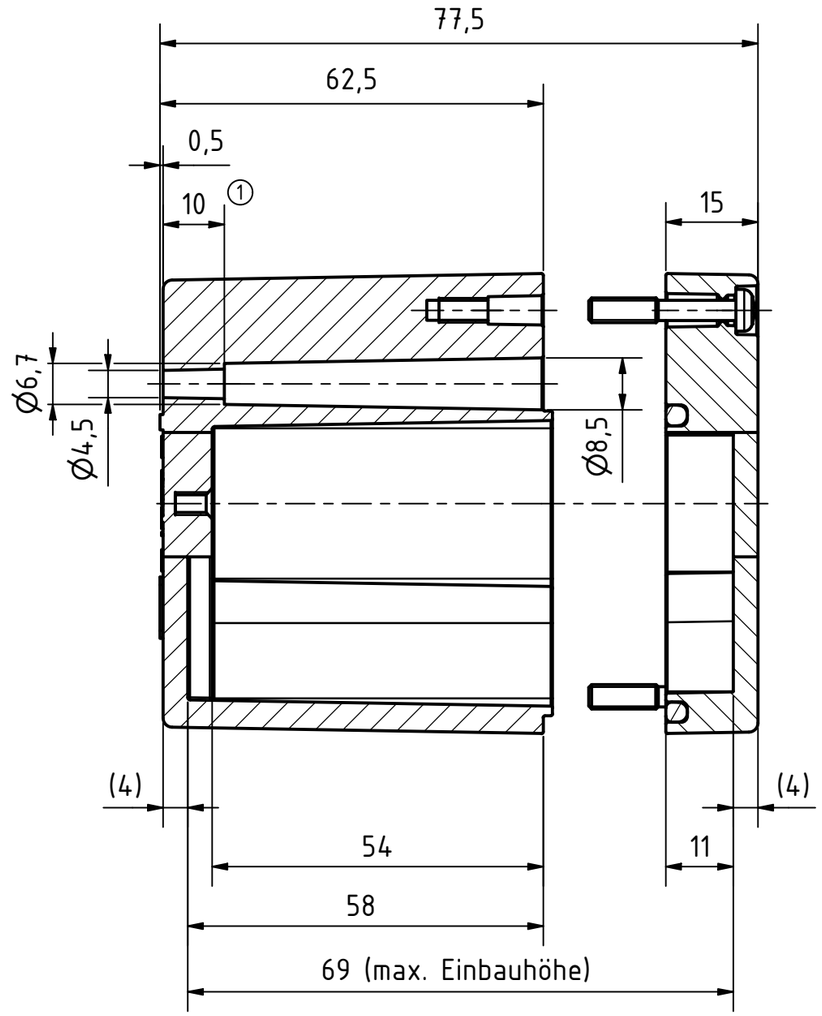

Bestell-Nr.: 0201100600

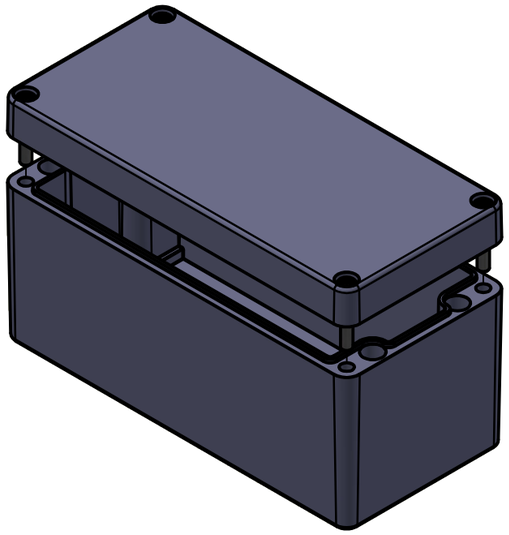

* = Durch Formkonizität bedingte Verjüngung.

MULTI-BOX THE BOX COMPANY				(Zul.Abw.) ISO 2768 - K	(Oberfläche)	Maßstab: 1:1 (1:2)	Gewicht: -
				DIN-A3		Werkstoff: Polyester	
					Datum / Name	Benennung:	
				Bearb.	16.04.2014 R.Rentz	MBP 167575	
				Gepr.			
				Norm			
				MULTI-BOX GmbH Wallücker Bahndamm 7 D-32278 Kirchlengern www.multi-box.com		Zeichnungsnummer: 0201100600-MBP_167575 - Index01	Blatt 1 Bl. 1
1	war 6mm	05.05.23	ARo				
Zust.	Änderung	Datum	Name	(Urspr.)		(Ers. f.:)	(Ers. d.:)