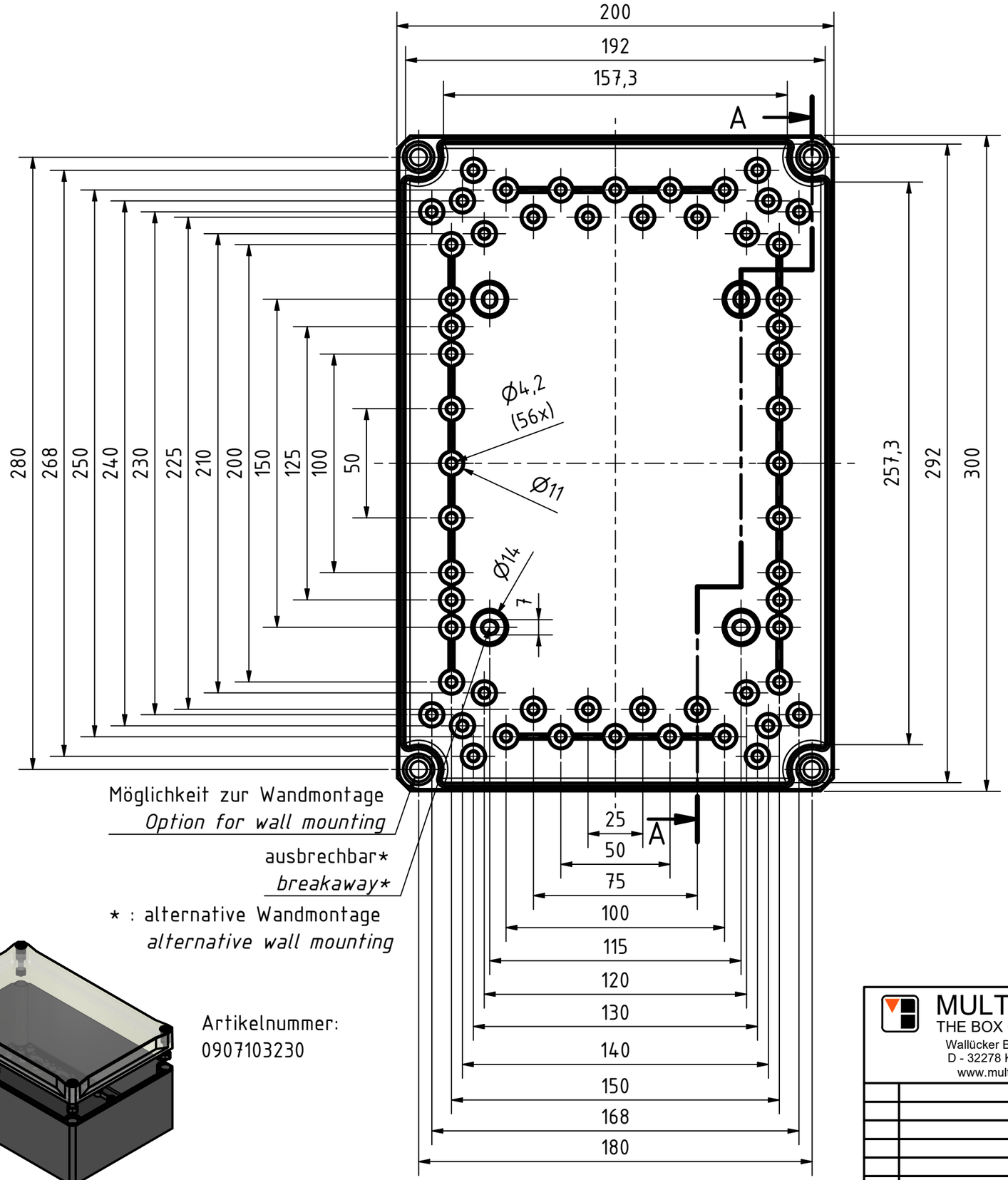

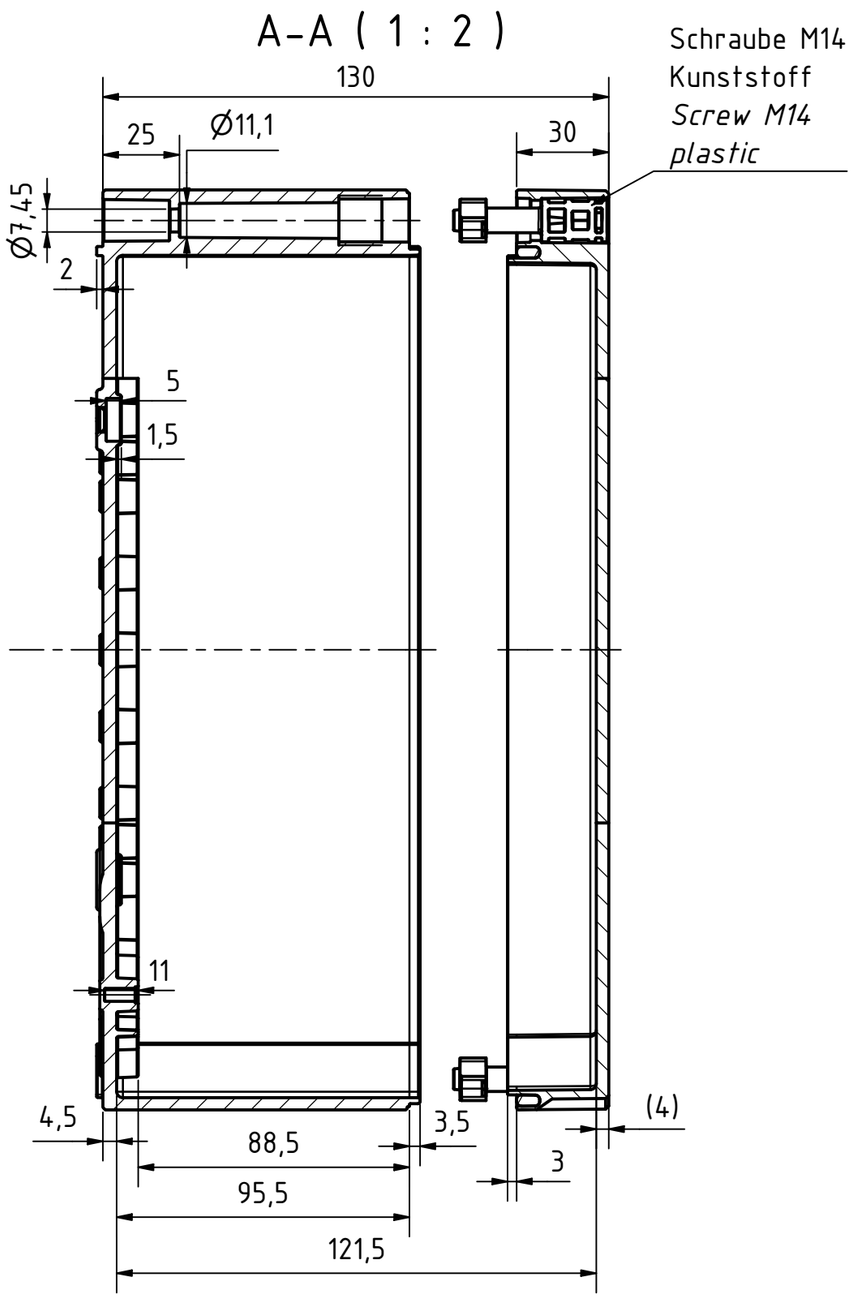

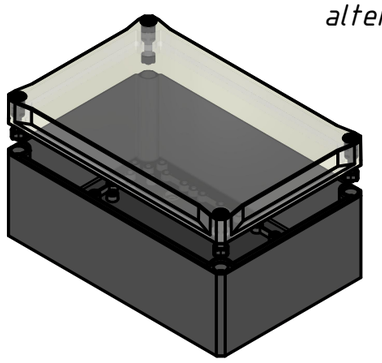

Artikelnummer:
0907103230

MULTI-BOX THE BOX COMPANY, Wallücker Bahndamm 7, D - 32278 Kirchlengern, www.multi-box.com	Erstellt am: 03.06.2024 von: A.Rose	Dok.-Status		Maßstab: 1:2 (1:6)	Gewicht: -	
				Werkstoff: PC		
	Freigabe am: von:	Format: A3	Blatt: 1 / 1	Halbzeug:		
				Oberfläche / Beschichtung:		
	zulässige Toleranzabweichung nach: ISO 2768 - mK			Benennung: MBI-L BK 302013 o. Vorpr.-Klar		
	Dokumentenart: Internetzeichnung			Zeichnungsnr.: 0907103230 MBI-L-PC BK 302013 OK		
Index	Änderungen	Datum	Name	C:\Work\Designs\09 MBI BK\20 MB-INTERN\02 ZEICHNUNGEN\02 BAUGRUPPEN\01 Standard\0907103230 MBI-L-PC BK 302013 OK.idw		