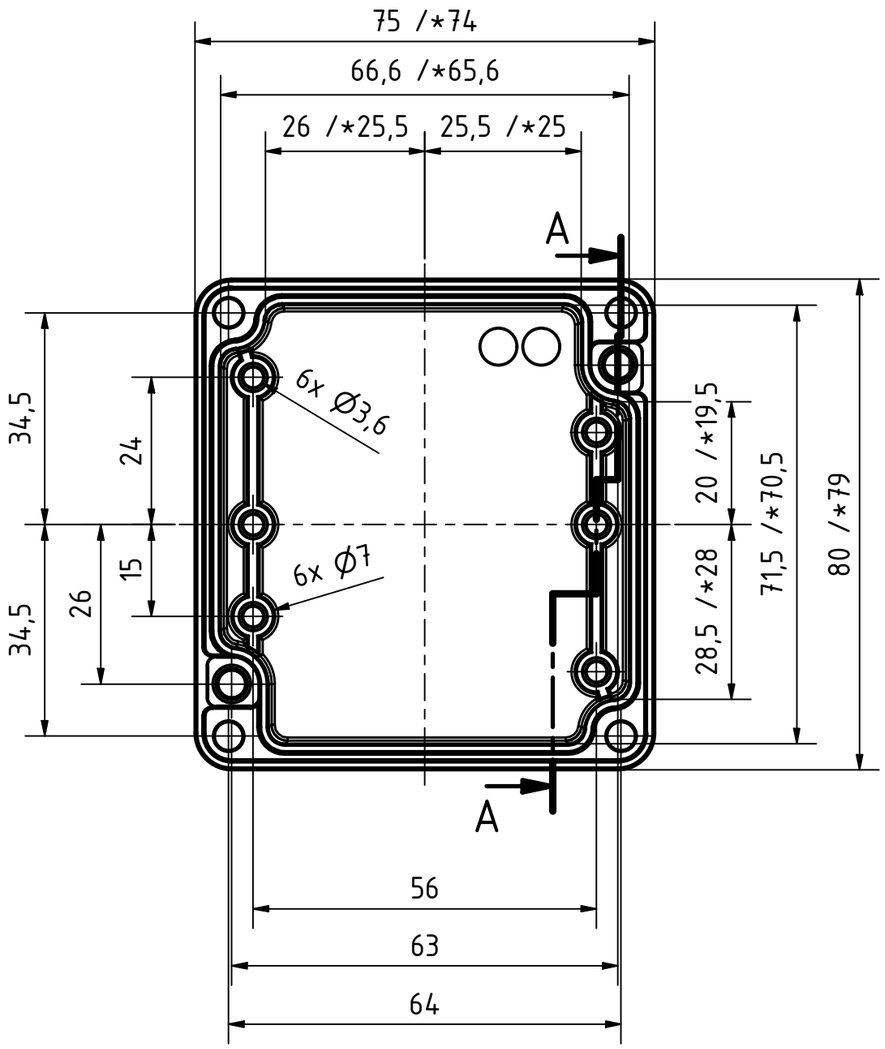

A-A (1 : 1)

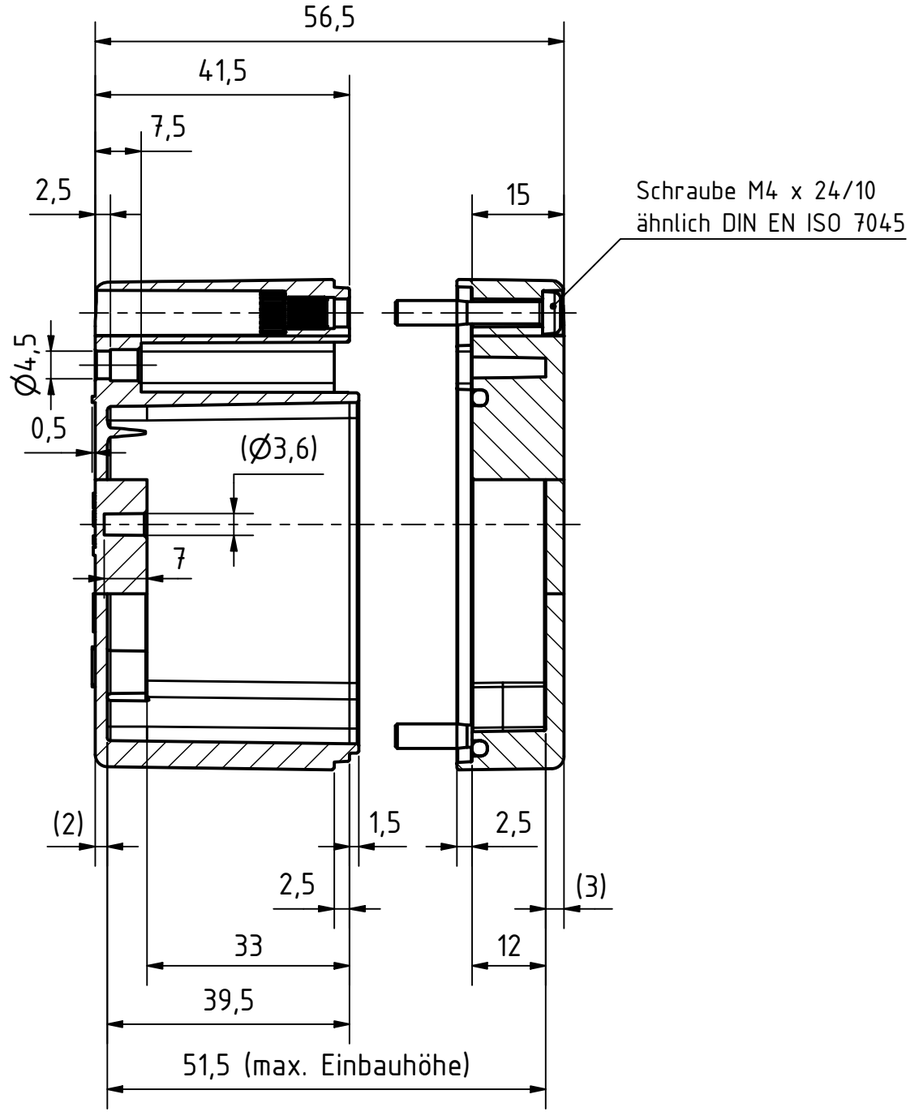

Artikelnummer:
1003100900

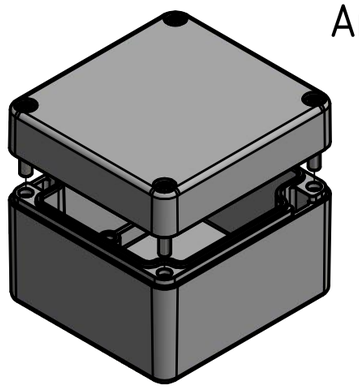

* = Durch Formkonizität bedingte Verjüngung
Dimensions may deviate at the bottom due to conical form (mold deforming)

MULTI-BOX THE BOX COMPANY, Wallücker Bahndamm 7, D - 32278 Kirchlengern, www.multi-box.com	Erstellt am: 11.09.2018 von: R.Rentz	Dok.-Status: Freigabe		Maßstab: 1:1 (1:2)	Gewicht: -
	Freigabe am: von: MULTI-BOX	Format: A3	Blatt: 1 / 1	Werkstoff: Polycarbonat	
				Halbzeug:	
				Oberfläche / Beschichtung:	
	zulässige Toleranzabweichung nach: ISO 2768 - mK, DIN 16742 - TG4			Benennung: MBX 708055 Basis	
	Dokumentenart: Internetzeichnung			Zeichnungsnr.: 1003100900-MBX_708055 - Basis	

Index	Änderungen	Datum	Name

C:\Work\Designs\10 MBX\20 MB-INTERN\02 ZEICHNUNGEN\02 BAUGRUPPEN\01 Standard\1003100900-MBX_708055 - Basis.idw