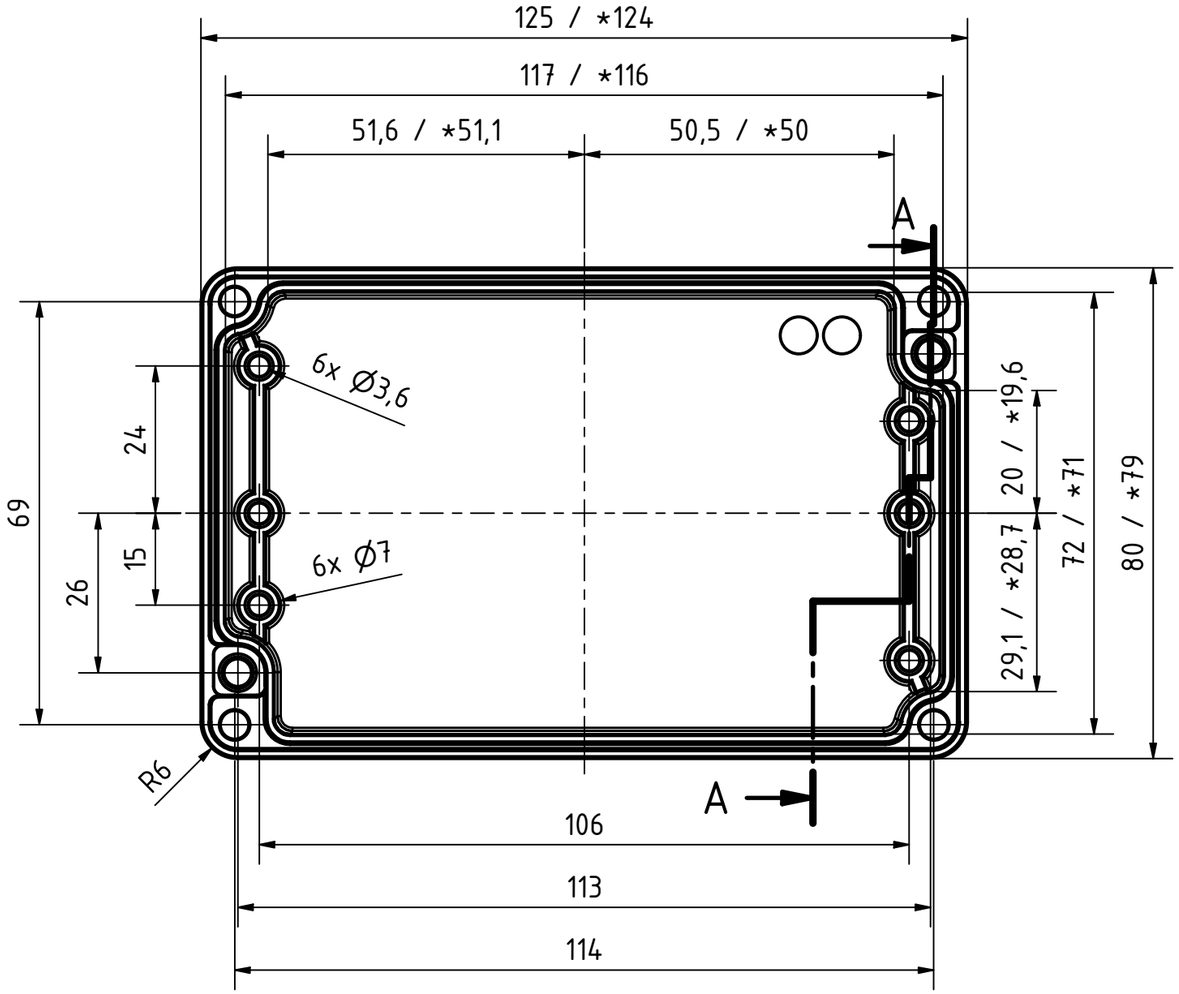

A-A (1 : 1)

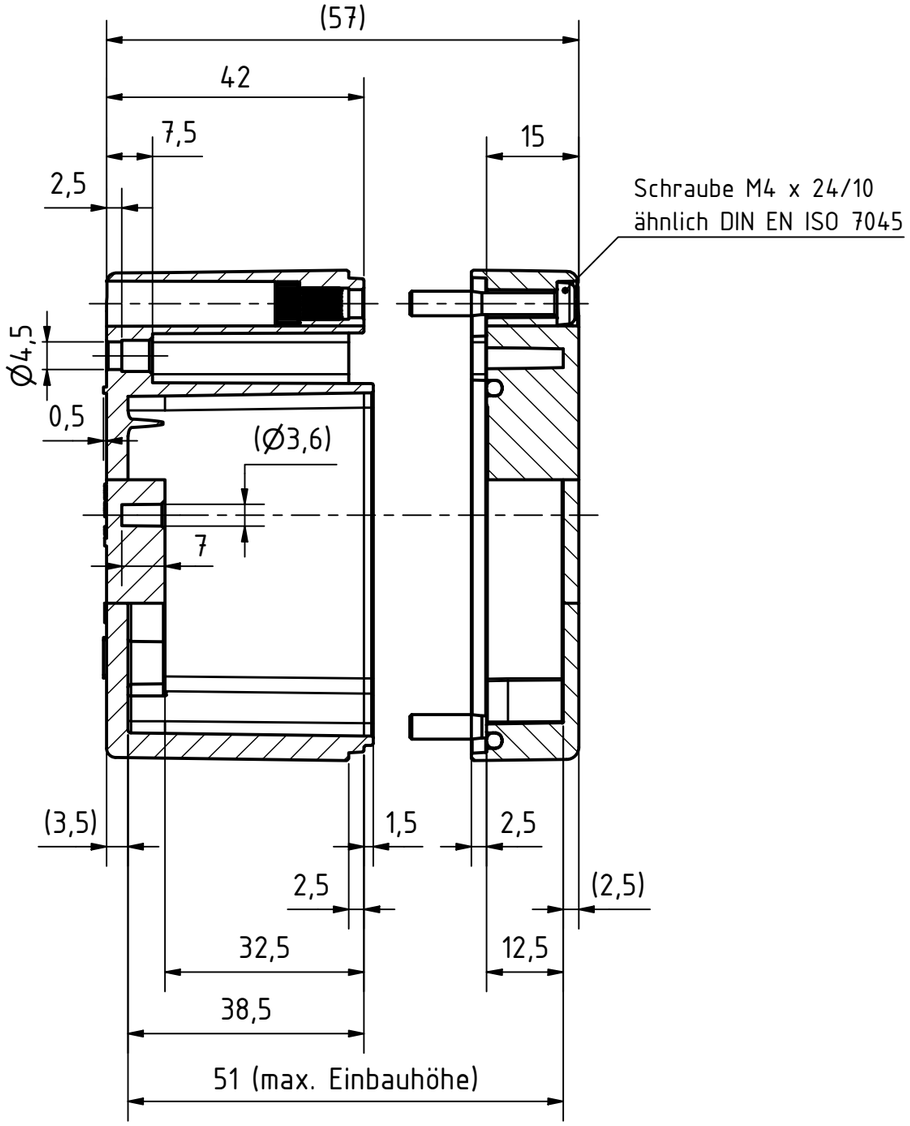

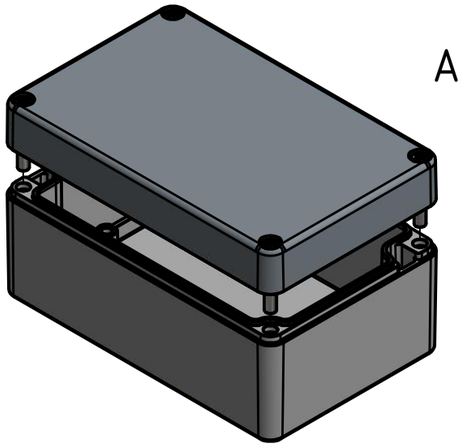

Artikelnummer:
1003101100

* = Durch Formkonizität bedingte Verjüngung
Dimensions may deviate at the bottom due to conical form (mold deforming)

MULTI-BOX THE BOX COMPANY, Wallücker Bahndamm 7, D - 32278 Kirchlengern, www.multi-box.com	Erstellt am: 13.09.2018 von: R.Rentz	Dok.-Status: Freigabe		Maßstab: 1:1 (1:2)	Gewicht: -	
	Freigabe am: von: MULTI-BOX	Format: A3	Blatt: 1 / 1	Werkstoff: Polycarbonat		
				Halbzeug:		
				Oberfläche / Beschichtung:		
	zulässige Toleranzabweichung nach: ISO 2768 - mK, DIN 16742 - TG4			Benennung: MBX 128055 Basis		
	Dokumentenart: Internetzeichnung			Zeichnungsnr.: 1003101100-MBX_128055 - Basis		
Index	Änderungen	Datum	Name	C:\Work\Designs\10 MBX\20 MB-INTERN\02 ZEICHNUNGEN\02 BAUGRUPPEN\01 Standard\1003101100-MBX_128055 - Basis.idw		