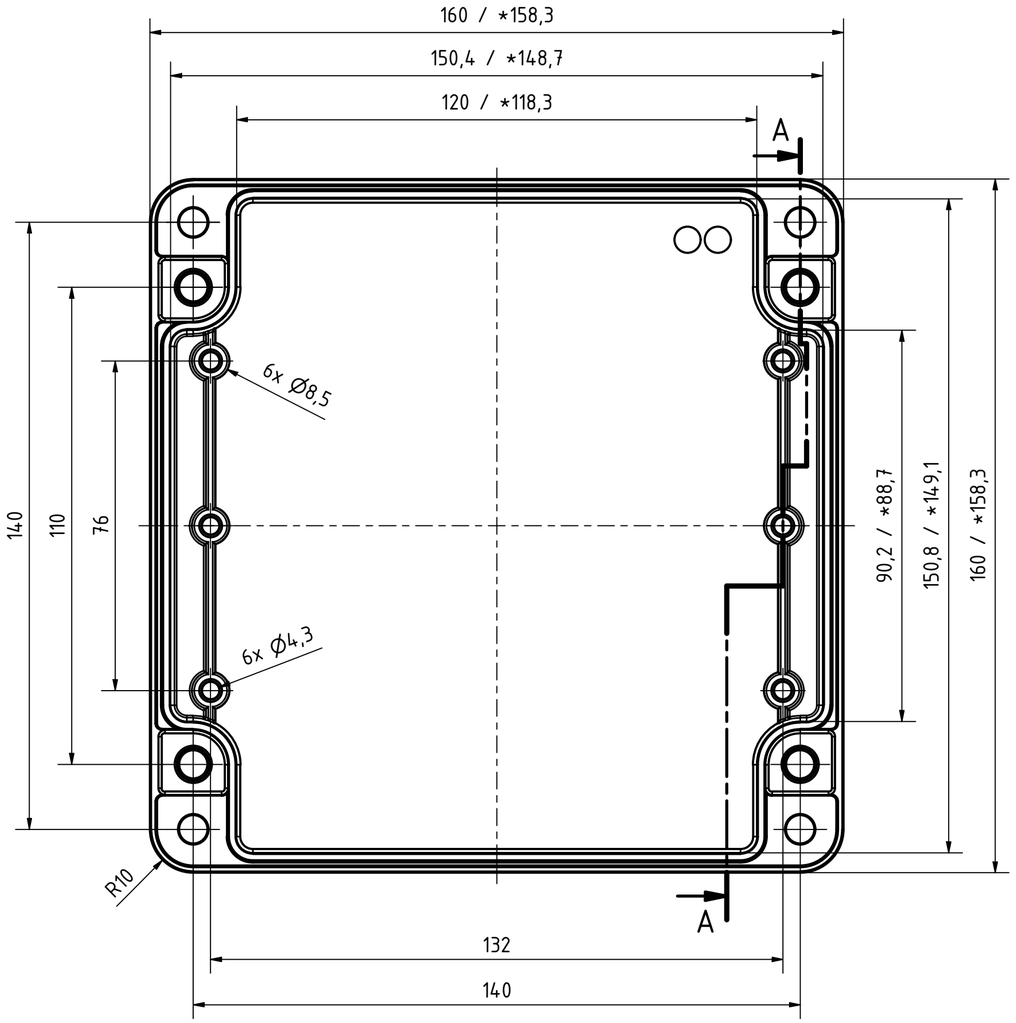

A-A (1 : 1)

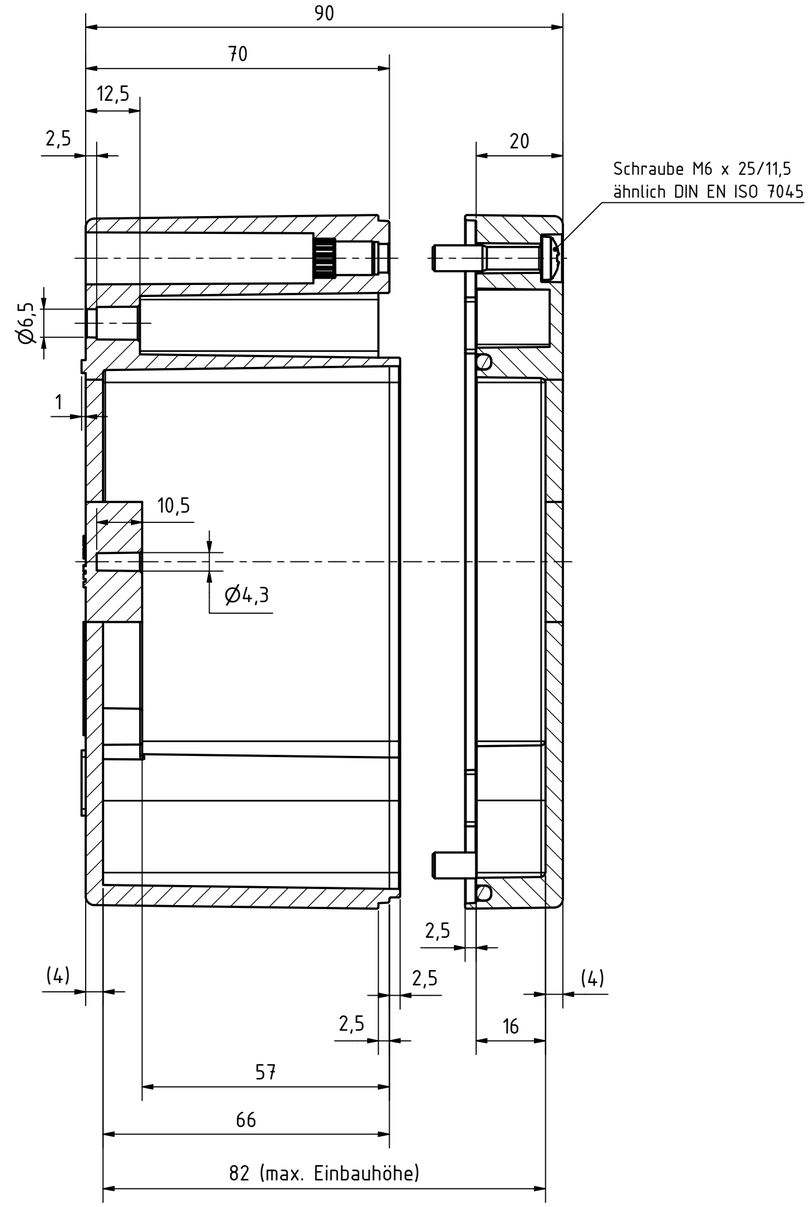

Artikelnummer:
1005102500

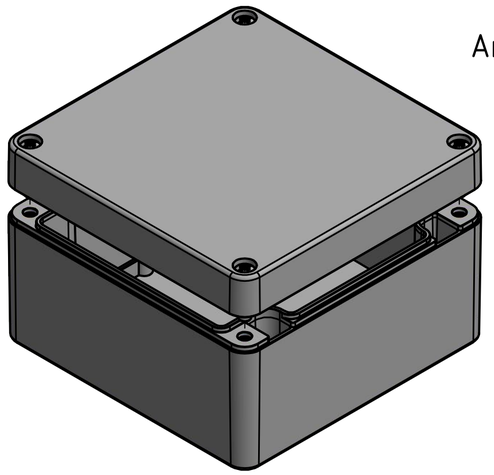

* = Durch Formkonizität bedingte Verjüngung
Dimensions may deviate at the bottom due to conical form (mold deforming)

MULTI-BOX THE BOX COMPANY Wallücker Bahndamm 7 D - 32278 Kirchlengern www.multi-box.com	Erstellt am: 23.10.2018 von: R.Rentz	Dok.-Status: Freigabe	Maßstab: 1:1 (1:2)	Gewicht: -	
	Freigabe am: von: MULTI-BOX	Format: A2	Blatt: 1 / 1	Werkstoff: Polycarbonat	
				Halbzeug: -	
				Oberfläche / Beschichtung: -	
	zulässige Toleranzabweichung nach: ISO 2768 - mK, DIN 16742 - TG 4			Benennung: MBX 161690 Pro	
	Dokumentenart: Internetzeichnung			Zeichnungsnr.: 1005102500-MBX_161690 - Pro	
Index / Änderungen / Datum / Name	C:\Work\Designs\10 MBX\20 MB-INTERN\02 ZEICHNUNGEN\02 BAUGRUPPEN\01 Standard\1005102500-MBX_161690 - Pro.idw				